URZĄD MIASTA
LEGNICA
Wydział Gospodarki Przestrzennej
Architektury i Budownictwa

Pi	75kW	300kW	75kW	100kW		Pi
Pz	75kW	---	75kW	100kW		Pz
Iz	120A	---	120A	---		Iz
Typ kabla zasilającego	2YSLCYK-JB 4x120	---	2YSLCYK-JB 4x120	YKY 4x150		Typ kabla zasilającego
Długość	62m	---	59m	---		Długość

Opis	Zasilanie pompy P6	Zasilanie rozdzielni 2RGNN - SEKCJA 2	Zasilanie pompy P5	Zasilanie pompy P2	Zasilanie baterii kondensatorów	Opis
Numer pola	Pole nr 13		Pole nr 14		Pole nr 15	Numer pola

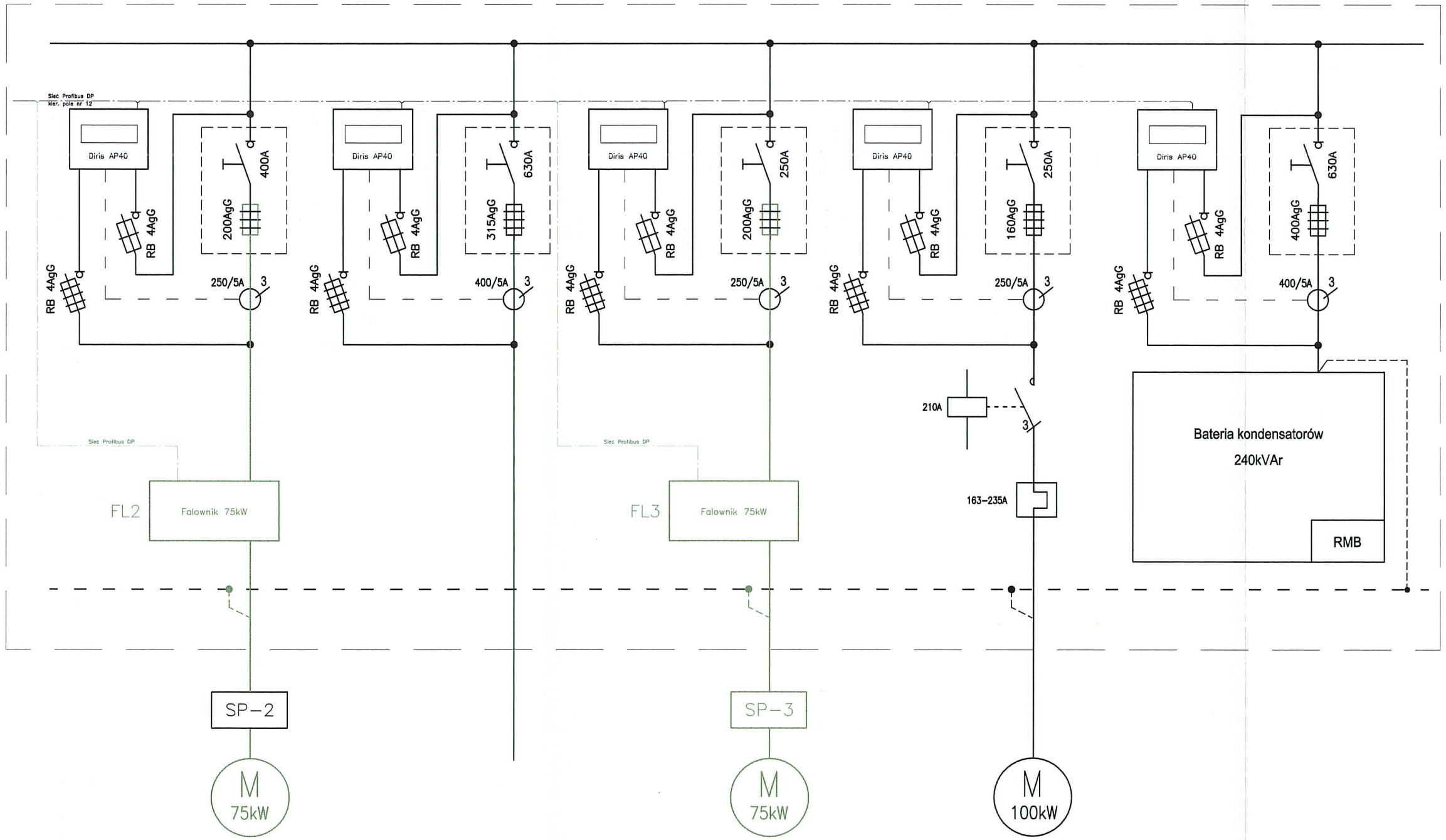

Uwaga!
Elementy projektowane zaznaczono kolorem zielonym

OCHRONA OD PORAŻEŃ:
SAMOCZYNNE WYŁĄCZENIE ZASILANIA

ul. Sikorskiego 19,
65-454 Zielona Góra
tel:(68) 451-85-86
e-mail: sekretariat@esko.org.pl

ESKO CONSULTING

Obiekt: "Przebudowa i rozbudowa Oczyszczalni Ścieków w Legnicy w części ściekowej"			Skala -:-
Tytuł rys.: Przebudowa i rozbudowa rozdzielni RGNN			nr rys. EL-11
Projektował:	mgr inż. Arkadiusz Sadowski	nr upr. 130/90/ZG	podpis: 08.2014
Sprawdził:	mgr inż. Andrzej Wróblewski	nr upr. LBS/0096/POOE/12	podpis: 08.2014

4/13